PRODUKT č. 0026

Plastový kontejner na separaci – 1100 l – vhoz na plasty/se zámkem

(Ilustrační fotografie)

Technická data

Materiál	Plast (HDPE)
Objem	1100 l
Hmotnost	46,5 kg (+/- 5%)
Nosnost	463,5 kg (+/- 5%)
Max. možné zatížení	510 kg (+/- 5%)
Průměr – kolečka (2x brzděné)	200 mm
Šířka	1380 mm
Hloubka	1070 mm
Výška	1377 mm

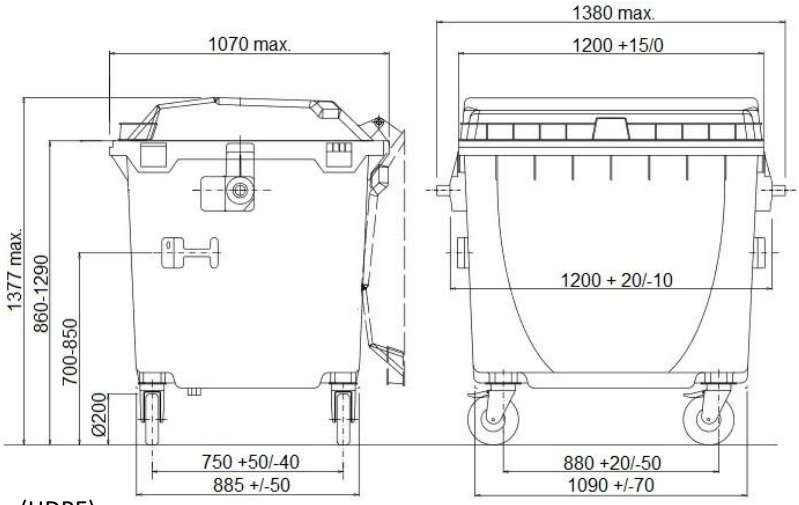

Vlastnosti

- Vyrobeno z plastu – Polyetylen s vysokou hustotou (HDPE).
- Určeno pro sběr tříděného odpadu – vhozy jsou dle druhu odpadu upraveny (vhoz - sklo/papír – 160-190/610x60 mm).
- Standardně dodáváno se dvěma brzděnými kolečky – průměr 200 mm.
- Možnost dodání s centrální brzdou.
- Max. možné zatížení – 510 kg.
- V souladu s EN 840.
- Odolné vůči UV záření, chemickým a biologickým vlivům nebo mrazu.
- Hladké plochy zabraňují ulpívání odpadu.
- Výrobní materiál neobsahuje kadmium a může být znovu granulován.

Barevné provedení

- Černý kontejner/žluté provedení víka (sběr plastů).

Určení

- Určeno pro sběr tříděného odpadu – upraveno pro sběr plastů.

Dodatky

- Verze se zámkem víka.

Tel.: 416 823 181
E-mail: info.mevatec@meva.eu

MEVA-TEC s.r.o.
Chelčického 1228
413 01 Roudnice nad Labem - Bezděkov