MEVA-TEC
MEMBER OF MEVA GROUP

TECHNICKÝ LIST

PRODUKT č. 7690

Kulatý zásobník na dešťovou vodu – 210 l

(Ilustrační fotografie)

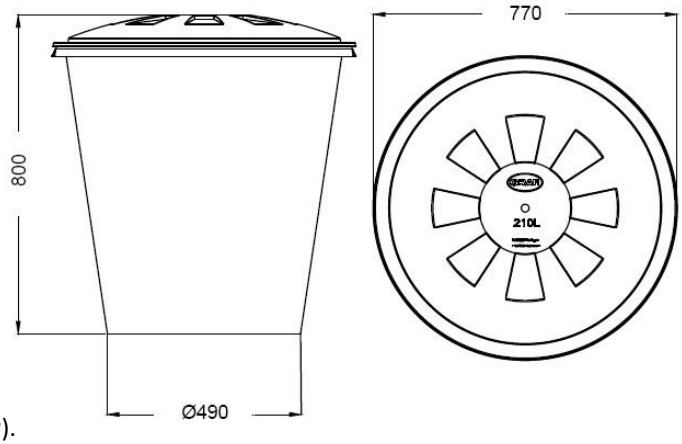

Technická data

Materiál	Recyklovaný PP
Objem	210 l
Hmotnost	4 kg
Průměr	770 mm
Výška	800 mm

Vlastnosti

- Vyrobeno z 100% recyklovaného plastu Polypropylenu (PP).
- Jednoduché řešení pro zachytávání dešťové vody z okapového svodu.
- Vysoká stabilita díky konstrukci dna a podstavce.
- Jednoduchá montáž příslušenství.
- Možnost propojení více zásobníků (propojovací sada).

Barevné provedení

- Standardně zelené.

Určení

- Určeno k zachytávání dešťové vody.

Dodatky

- Možnost doplnění podstavcem – typ 7690-S.
- Výpustní kohout součástí (nutnost vyvrtání otvoru do nádoby).

Tel.: 416 823 181
E-mail: info.mevatec@meva.eu

MEVA-TEC s.r.o.
Chelčického 1228
413 01 Roudnice nad Labem - Bezděkov